Alteração de peças Linha de bombas TQC

Informamos que realizamos a alteração de peças na linha de bombas TQC200 G2 e TQC400 G2, essas mudanças abrangem 4 (quatro) peças.

A mudança visa melhoria técnica do equipamento, sua estrutura de aço foi substituída por alumínio, permitindo ao equipamento uma melhor dissipação de calor, evitando danos ao mesmo por aquecimento, passando o motor a apresentar dissipadores de calor na sua própria estrutura.

Com essas alterações outras 4(quatro) peças foram alterada, verifique abaixo:

Tabela comparativa

Antigo	Novo
Motor em aço com 3 furos	Motor em alumínio com 2 furos

Antigo	Novo
3 furos para os parafusos	2 furos para os parafusos

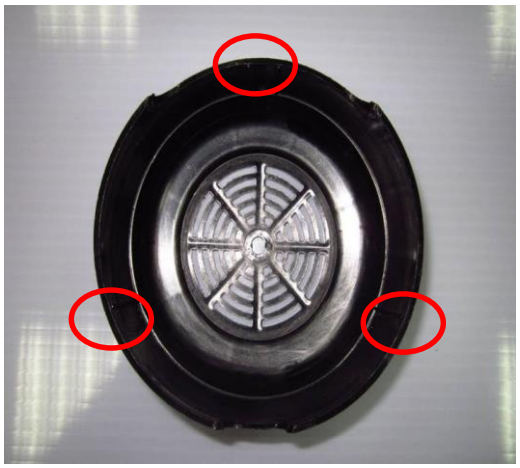

Antigo	Novo
Sem alterações	Alteração de medidas

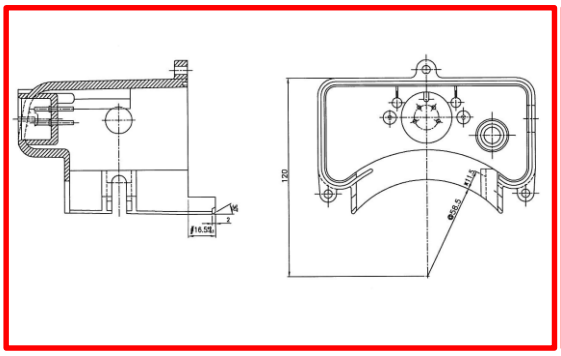

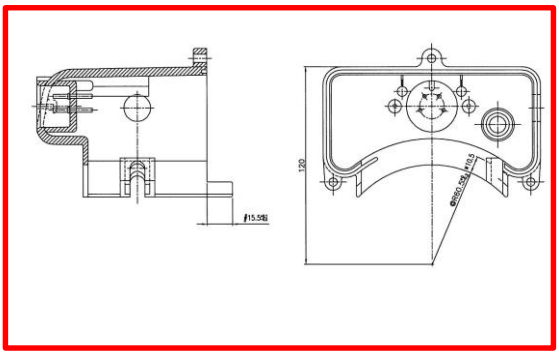

Antigo	Novo
Encaixe somente no modelo antigo	Encaixe somente no modelo novo

As peças apresentadas acima **não são compatíveis** entre modelo antigo e novo modelo. Utilize peças de acordo com seu modelo. Através de seu Portal técnico KOMECO (http://portaltotvs.komlog.com.br/portaltc/U_PRMS000.APW) é possível solicitar os modelos desejados.

Para maiores esclarecimentos entre em contato com nosso SAT (0800 707 43 50)

Departamento de Engenharia e P&D, 14 de abril de 2015.